一般男子単(MS)

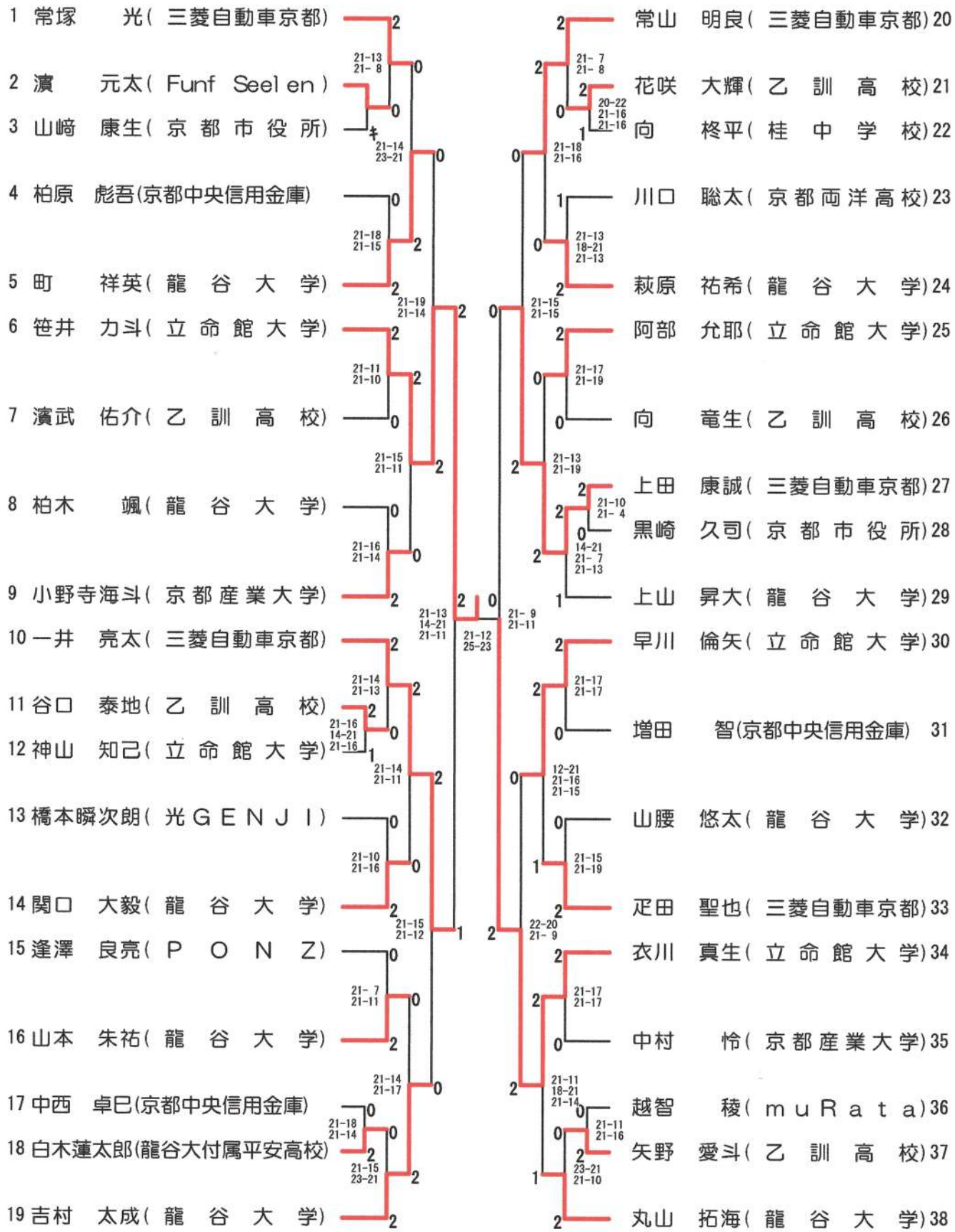
1 常塚 光(三菱自動車京都)
2 濱 元太(Funf Seel en)
3 山﨑 康生(京 都 市 役 所)
4 柏原 彪吾(京都中央信用金庫)
5 町 祥英(龍 谷 大 学)
6 笹井 力斗(立 命 館 大 学)
7 濱武 佑介(乙 訓 高 校)
8 柏木 颯(龍 谷 大 学)
9 小野寺海斗(京 都 産 業 大 学)
10 一井 亮太(三菱自動車京都)
11 谷口 泰地(乙 訓 高 校)
12 神山 知己(立 命 館 大 学)
13 橋本瞬次朗(光 G E N J I)
14 関口 大毅(龍 谷 大 学)
15 逢澤 良亮(P O N Z)
16 山本 朱祐(龍 谷 大 学)
17 中西 卓巳(京都中央信用金庫)
18 白木蓮太郎(龍谷大付属平安高校)
19 吉村 太成(龍 谷 大 学)
20 常山 明良(三菱自動車京都)
21 花咲 大輝(乙 訓 高 校)
22 向 柊平(桂 中 学 校)
23 川口 聡太(京 都 両 洋 高 校)
24 萩原 祐希(龍 谷 大 学)
25 阿部 允耶(立 命 館 大 学)
26 向 竜生(乙 訓 高 校)
27 上田 康誠(三菱自動車京都)
28 黒崎 久司(京 都 市 役 所)
29 上山 昇大(龍 谷 大 学)
30 早川 倫矢(立 命 館 大 学)
31 増田 智(京都中央信用金庫)
32 山腰 悠太(龍 谷 大 学)
33 疋田 聖也(三菱自動車京都)
34 衣川 真生(立 命 館 大 学)
35 中村 怜(京 都 産 業 大 学)
36 越智 稜(m u R a t a)
37 矢野 愛斗(乙 訓 高 校)
38 丸山 拓海(龍 谷 大 学)

一般女子単(WS)

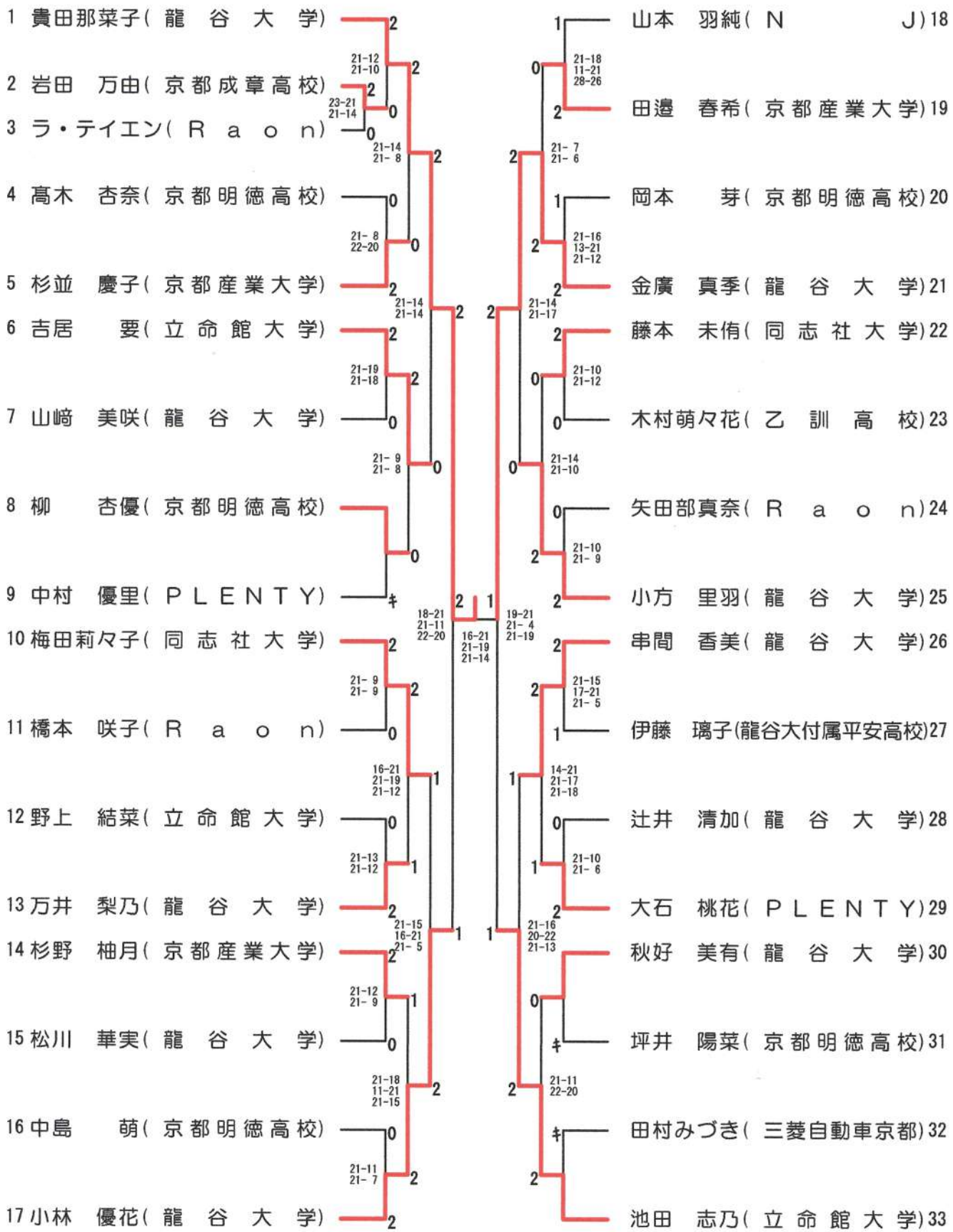
1 貴田那菜子(龍谷大学)
2 岩田 万由(京都成章高校)
3 ラ・テイエン(Raon)
4 髙木 杏奈(京都明徳高校)
5 杉並 慶子(京都産業大学)
6 吉居 要(立命館大学)
7 山﨑 美咲(龍谷大学)
8 柳 杏優(京都明徳高校)
9 中村 優里(PLENTY)
10 梅田莉々子(同志社大学)
11 橋本 咲子(Raon)
12 野上 結菜(立命館大学)
13 万井 梨乃(龍谷大学)
14 杉野 柚月(京都産業大学)
15 松川 華実(龍谷大学)
16 中島 萌(京都明徳高校)
17 小林 優花(龍谷大学)
18 山本 羽純(NJ)
19 田邊 春希(京都産業大学)
20 岡本 芽(京都明徳高校)
21 金廣 真季(龍谷大学)
22 藤本 未侑(同志社大学)
23 木村萌々花(乙訓高校)
24 矢田部真奈(Raon)
25 小方 里羽(龍谷大学)
26 串間 香美(龍谷大学)
27 伊藤 璃子(龍谷大付属平安高校)
28 辻井 清加(龍谷大学)
29 大石 桃花(PLENTY)
30 秋好 美有(龍谷大学)
31 坪井 陽菜(京都明徳高校)
32 田村みづき(三菱自動車京都)
33 池田 志乃(立命館大学)

一般男子複(MD)

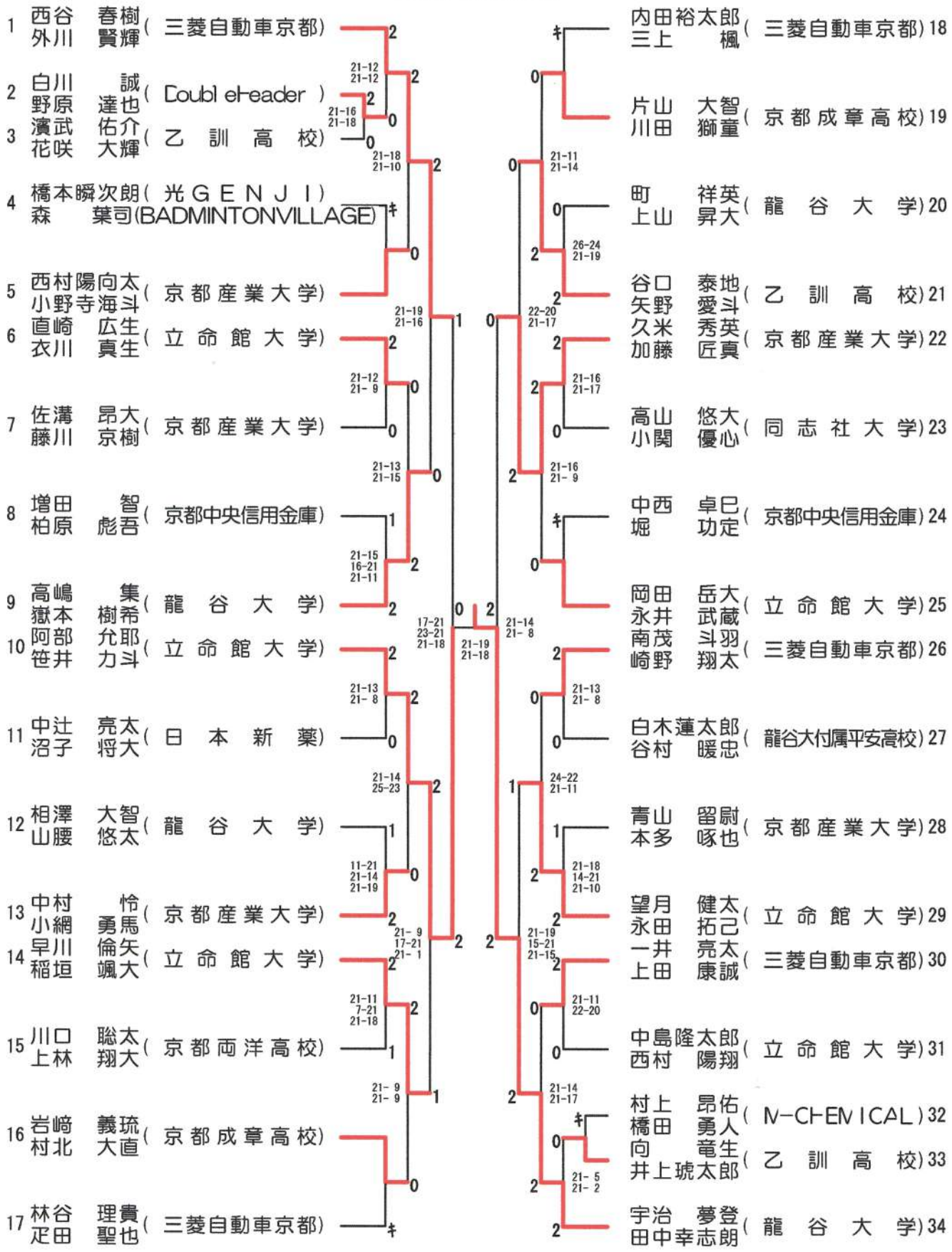
1 西谷 春樹 外川 賢輝 (三菱自動車京都)
2 白川 誠 野原 達也 (Doubleheader)
3 濱武 佑介 花咲 大輝 (乙訓高校)
4 橋本瞬次朗 森 葉司 (光GENJI BADMINTONVILLAGE)
5 西村陽向太 小野寺海斗 (京都産業大学)
6 直崎 広生 衣川 真生 (立命館大学)
7 佐溝 昂大 藤川 京樹 (京都産業大学)
8 増田 智 柏原 彪吾 (京都中央信用金庫)
9 高嶋 集 嶽本 樹希 (龍谷大学)
10 阿部 允耶 笹井 力斗 (立命館大学)
11 中辻 亮太 沼子 将大 (日本新薬)
12 相澤 大智 山腰 悠太 (龍谷大学)
13 中村 怜 小網 勇馬 (京都産業大学)
14 早川 倫矢 稲垣 颯大 (立命館大学)
15 川口 聡太 上林 翔大 (京都両洋高校)
16 岩崎 義琉 村北 大直 (京都成章高校)
17 林谷 理貴 疋田 聖也 (三菱自動車京都)
18 内田裕太郎 三上 楓 (三菱自動車京都)
19 片山 大智 川田 獅童 (京都成章高校)
20 町 祥英 上山 昇大 (龍谷大学)
21 谷口 泰地 矢野 愛斗 (乙訓高校)
22 久米 秀英 加藤 匠真 (京都産業大学)
23 高山 悠大 小関 優心 (同志社大学)
24 中西 卓巳 堀 功定 (京都中央信用金庫)
25 岡田 岳大 永井 武蔵 (立命館大学)
26 南茂 斗羽 崎野 翔太 (三菱自動車京都)
27 白木蓮太郎 谷村 暖忠 (龍谷大付属平安高校)
28 青山 留尉 本多 啄也 (京都産業大学)
29 望月 健太 永田 拓己 (立命館大学)
30 一井 亮太 上田 康誠 (三菱自動車京都)
31 中島隆太郎 西村 陽翔 (立命館大学)
32 村上 昂佑 橋田 勇人 (M-CHEMICAL)
33 向 竜生 井上琥太郎 (乙訓高校)
34 宇治 夢登 田中幸志朗 (龍谷大学)

一般女子複(WD)

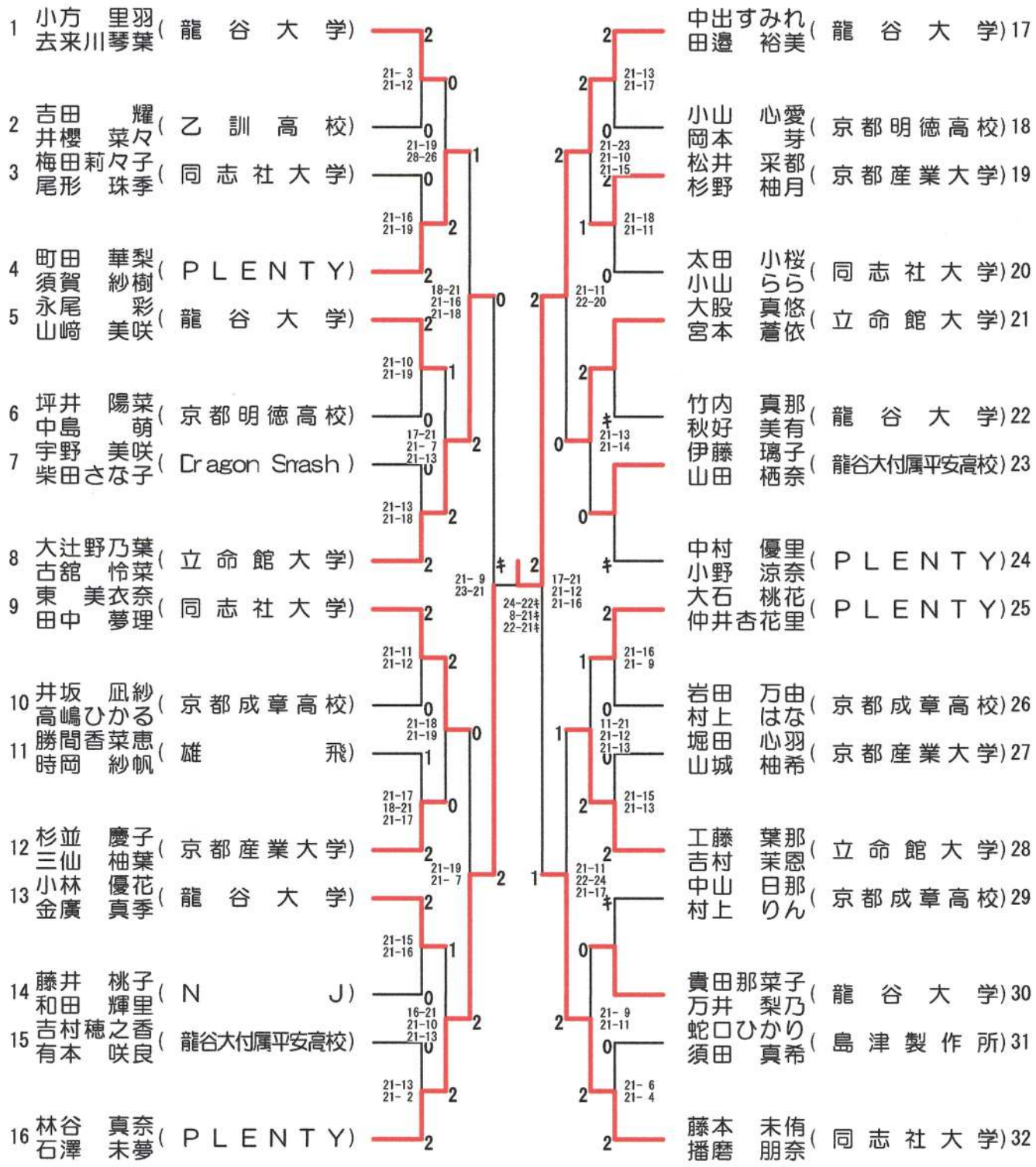
1 小方 里羽 去来川琴葉 (龍谷大学)
2 吉田 耀 井櫻 菜々 (乙訓高校)
3 梅田莉々子 尾形 珠季 (同志社大学)
4 町田 華梨 須賀 紗樹 (PLENTY)
5 永尾 彩 山﨑 美咲 (龍谷大学)
6 坪井 陽菜 中島 萌 (京都明徳高校)
7 宇野 美咲 柴田さな子 (Dragon Smash)
8 大辻野乃葉 古舘 怜菜 (立命館大学)
9 東 美衣奈 田中 夢理 (同志社大学)
10 井坂 凪紗 高嶋ひかる (京都成章高校)
11 勝間香菜恵 時岡 紗帆 (雄飛)
12 杉並 慶子 三仙 柚葉 (京都産業大学)
13 小林 優花 金廣 真季 (龍谷大学)
14 藤井 桃子 和田 輝里 (NJ)
15 吉村穂之香 有本 咲良 (龍谷大付属平安高校)
16 林谷 真奈 石澤 未夢 (PLENTY)
17 中出すみれ 田邉 裕美 (龍谷大学)
18 小山 心愛 岡本 芽 (京都明徳高校)
19 松井 采都 杉野 柚月 (京都産業大学)
20 太田 小桜 小山 らら (同志社大学)
21 大股 真悠 宮本 蒼依 (立命館大学)
22 竹内 真那 秋好 美有 (龍谷大学)
23 伊藤 璃子 山田 栖奈 (龍谷大付属平安高校)
24 中村 優里 小野 涼奈 (PLENTY)
25 大石 桃花 仲井杏花里 (PLENTY)
26 岩田 万由 村上 はな (京都成章高校)
27 堀田 心羽 山城 柚希 (京都産業大学)
28 工藤 葉那 吉村 茉恩 (立命館大学)
29 中山 日那 村上 りん (京都成章高校)
30 貴田那菜子 万井 梨乃 (龍谷大学)
31 蛇口ひかり 須田 真希 (島津製作所)
32 藤本 未侑 播磨 朋奈 (同志社大学)

一般混合複(XD)

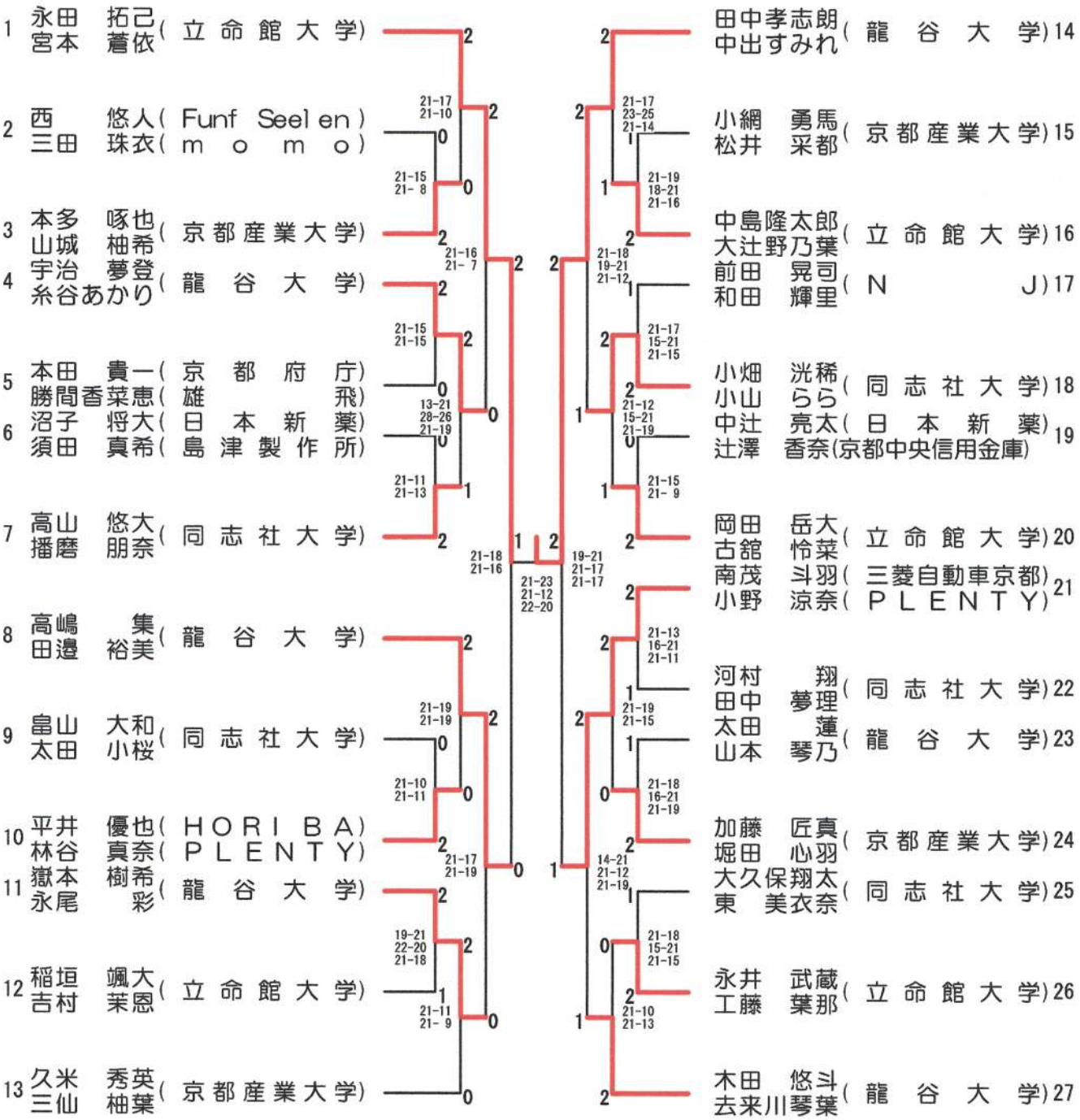
1 永田 拓己 宮本 蒼依 (立命館大学)
2 西 悠人 三田 珠衣 (Funf Seelen momo)
3 本多 啄也 山城 柚希 (京都産業大学)
4 宇治 夢登 糸谷あかり (龍谷大学)
5 本田 貴一 勝間香菜恵 (京都府庁 雄飛)
6 沼子 将大 須田 真希 (日本新薬 島津製作所)
7 高山 悠大 播磨 朋奈 (同志社大学)
8 高嶋 集 田邊 裕美 (龍谷大学)
9 畠山 大和 太田 小桜 (同志社大学)
10 平井 優也 林谷 真奈 (HORIBA PLENTY)
11 嶽本 樹希 永尾 彩 (龍谷大学)
12 稲垣 颯大 吉村 茉恩 (立命館大学)
13 久米 秀英 三仙 柚葉 (京都産業大学)
14 田中孝志朗 中出すみれ (龍谷大学)
15 小網 勇馬 松井 采都 (京都産業大学)
16 中島隆太郎 大辻野乃葉 (立命館大学)
17 前田 晃司 和田 輝里 (NJ)
18 小畑 洸稀 小山 らら (同志社大学)
19 中辻 亮太 辻澤 香奈 (日本新薬 京都中央信用金庫)
20 岡田 岳大 古舘 怜菜 (立命館大学)
21 南茂 斗羽 小野 涼奈 (三菱自動車京都 PLENTY)
22 河村 翔 田中 夢理 (同志社大学)
23 太田 蓮 山本 琴乃 (龍谷大学)
24 加藤 匠真 堀田 心羽 (京都産業大学)
25 大久保翔太 東 美衣奈 (同志社大学)
26 永井 武蔵 工藤 葉那 (立命館大学)
27 木田 悠斗 去来川琴葉 (龍谷大学)

シニア３０歳以上男子単	原　田	妻　鹿	西　浦	勝 敗	順位
原田 慎之介（ＰＯＮＺ）		× 19-21 21-15 12-21	× 17-21 19-21	M 0-2 G 1-4 P 88-99	3
妻鹿 宏明（京都市役所）	○ 21-19 15-21 21-12		○ 21- 9 21-17	M 2-0 G 4-1 P 99-78	1
西浦 拓也（ダディ）	○ 21-17 21-19	× 9-21 17-21		M 1-1 G 2-2 P 68-78	2

シニア３５歳以上男子単

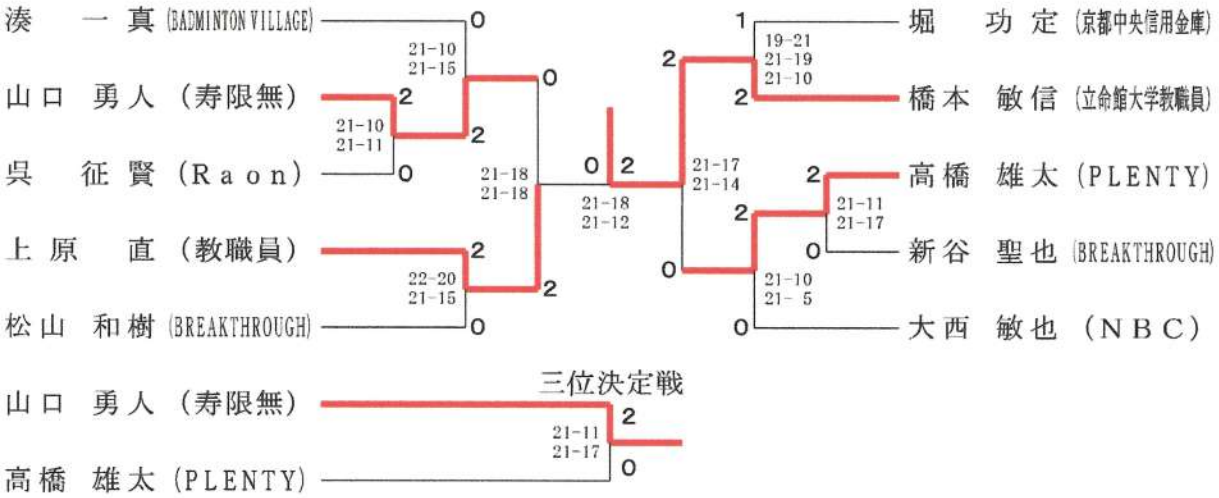

シニア４０歳以上男子単

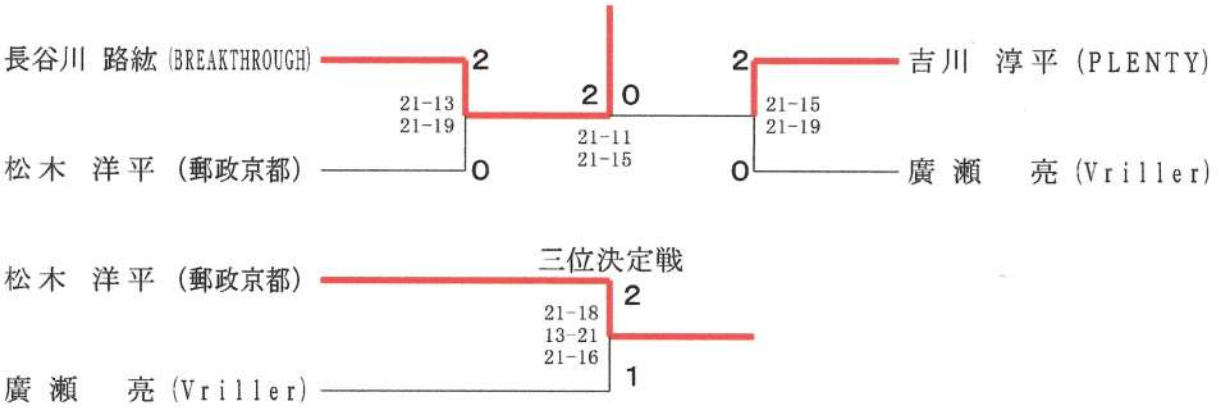

シニア４５歳以上男子単

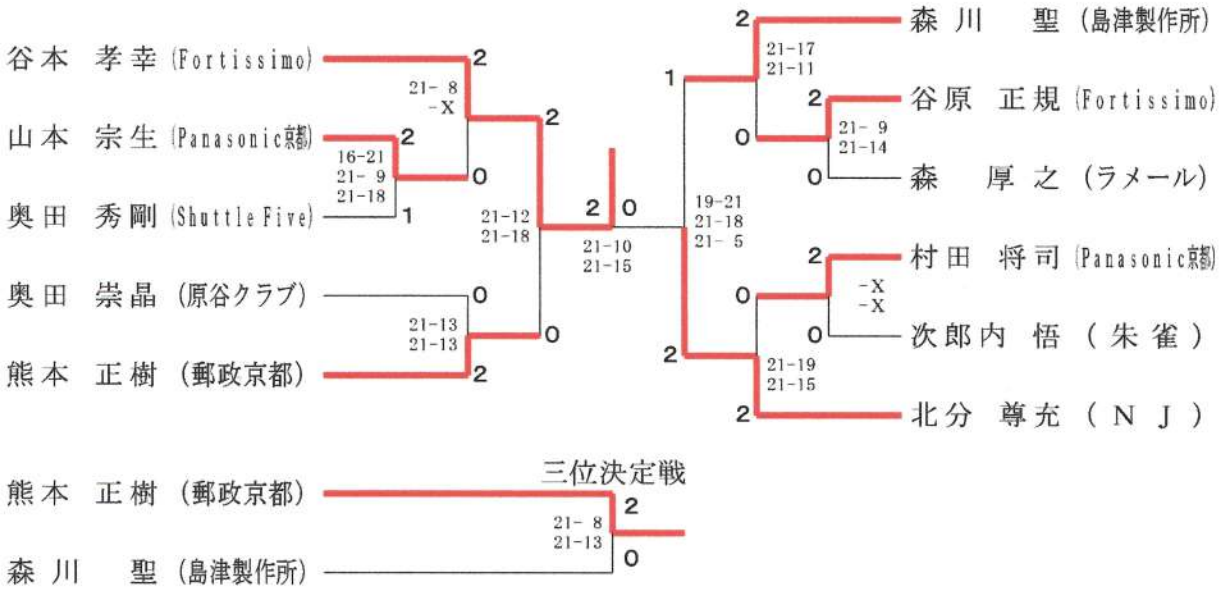

三位決定戦

シニア５０歳以上男子単

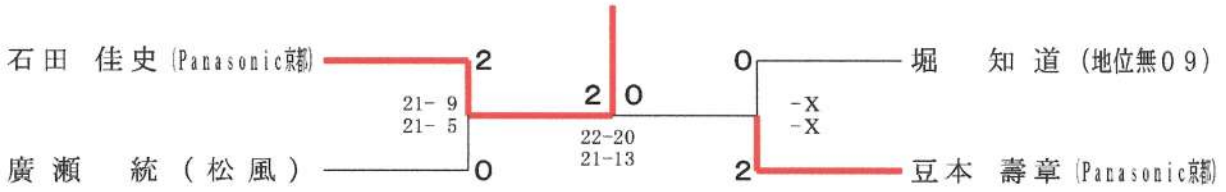

三位決定戦

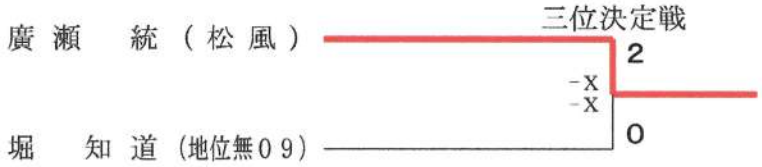

シニア５５歳以上男子単

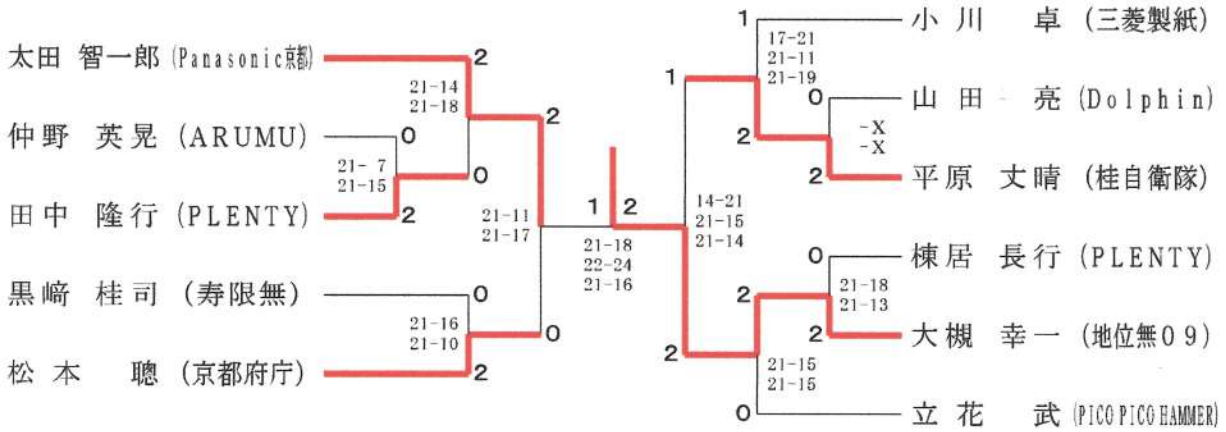

三位決定戦

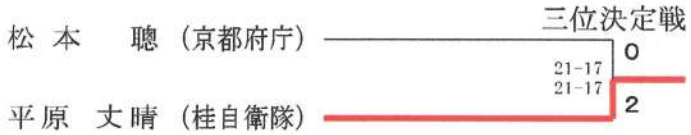

シニア６０歳以上男子単

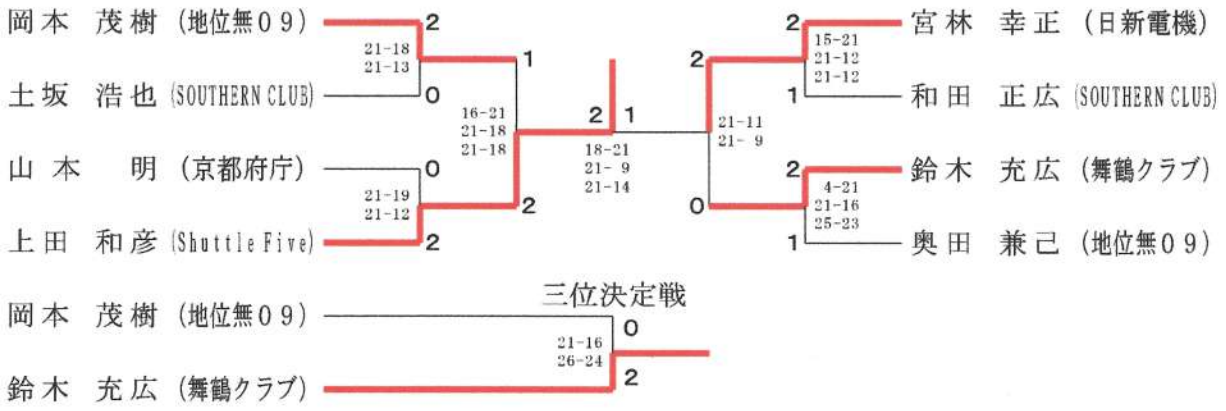

シニア６５歳以上男子単

シニア７０歳以上男子単	田淵	羽柴	藤原	勝敗	順位
田淵　義和（地位無０９）		× X- X-	× X- X-	M 0-2 G 0-4 P 0-84	3
羽柴　保（舞鶴クラブ）	○ -X -X		× 17-21 21-16 17-21	M 1-1 G 3-2 P 97-58	2
藤原　憲文（舞鶴クラブ）	○ -X -X	○ 21-17 16-21 21-17		M 2-0 G 4-1 P 100-55	1

シニア７５歳以上男子単	楳　木	友　久	浅　井	勝 敗	順位
楳木 順雄（ＢＷＡＹ）		× X- X-	× X- X-	M 0-2 G 0-4 P 0-84	3
友久 則彦（ＡＲＵＭＵ）	○ -X -X		○ 21- 1 21-14	M 2-0 G 4-0 P 84-15	1
浅 井　宏（久津川ＢＣ）	○ -X -X	× 1-21 14-21		M 1-1 G 2-2 P 57-42	2

シニア３０歳以上男子複

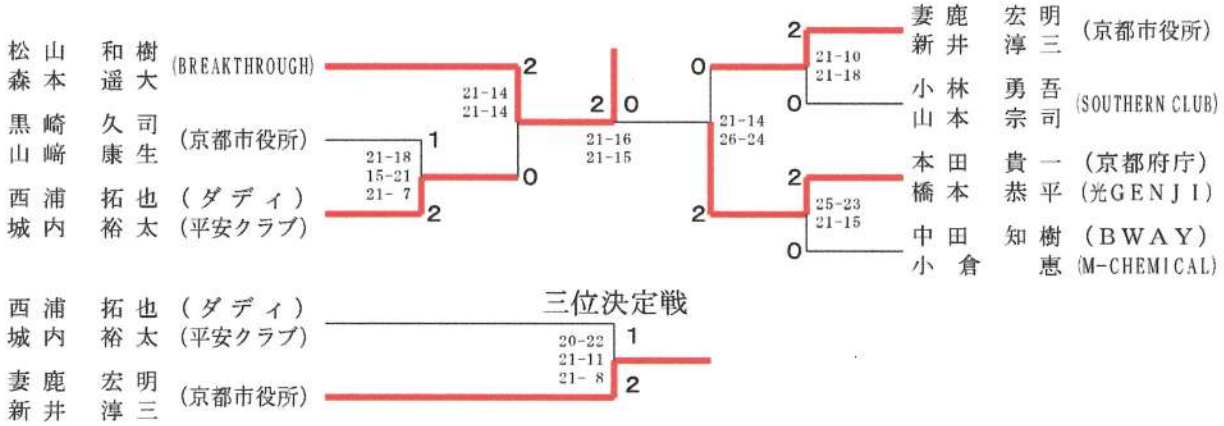

シニア３５歳以上男子複

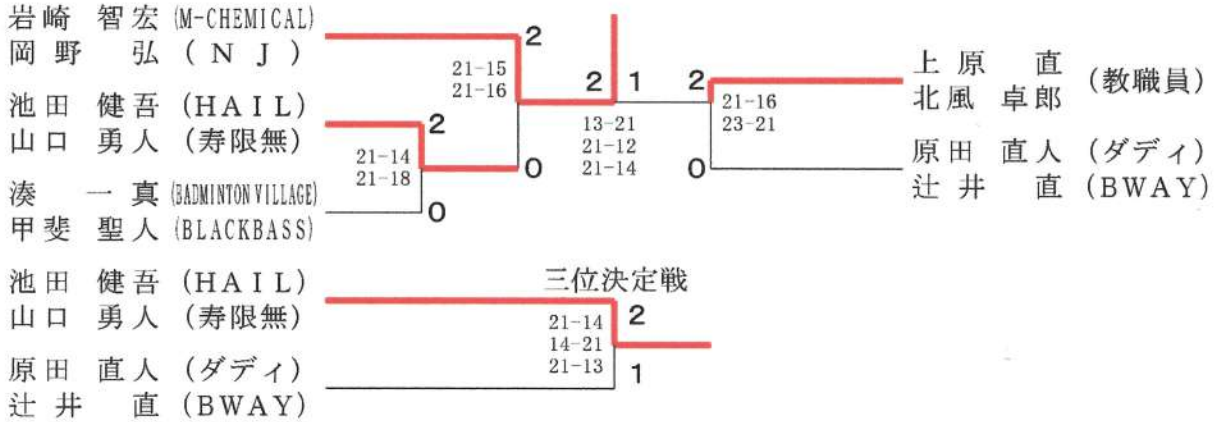

シニア４０歳以上男子複	長谷川 森永	上西 廣瀬	仕田中 北川	勝敗	順位
長谷川 路紘 森永 康嗣 (BREAKTHROUGH)		○ 15-21 21-12 21- 9	○ 21-15 21-14	M 2-0 G 4-1 P 99-71	1
上西 俊之 (舞鶴クラブ) 廣瀬 亮 (Vriller)	× 21-15 12-21 9-21		× 22-20 18-21 12-21	M 0-2 G 2-4 P 94-119	3
仕田中 雅司 北川 剛 (A. J. C. Wizards)	× 15-21 14-21	○ 20-22 21-18 21-12		M 1-1 G 2-3 P 91-94	2

シニア４５歳以上男子複

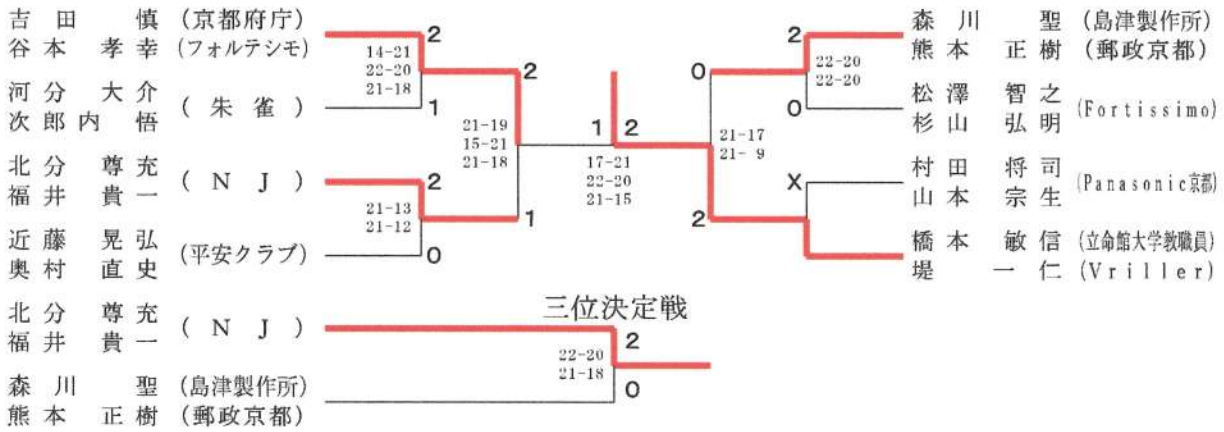

シニア５０歳以上男子複

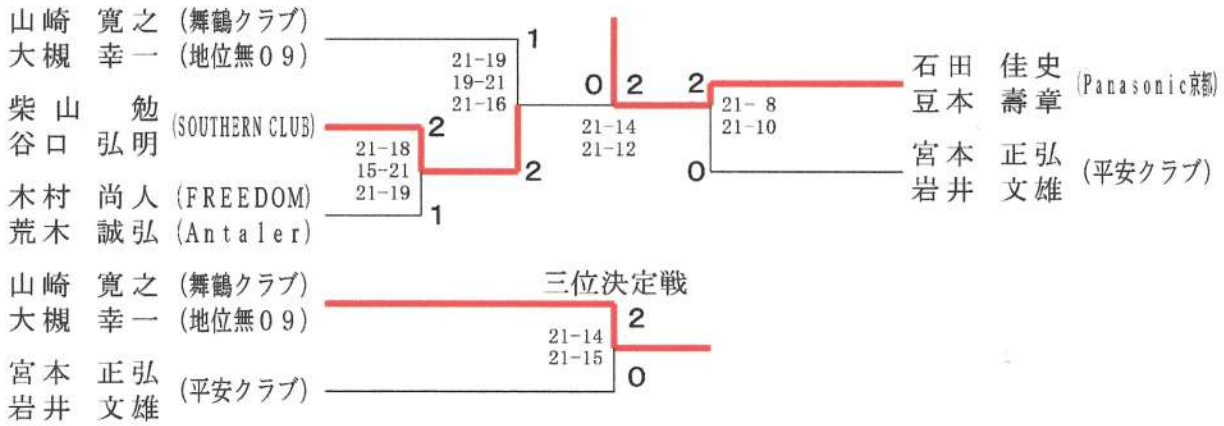

シニア５５歳以上男子複

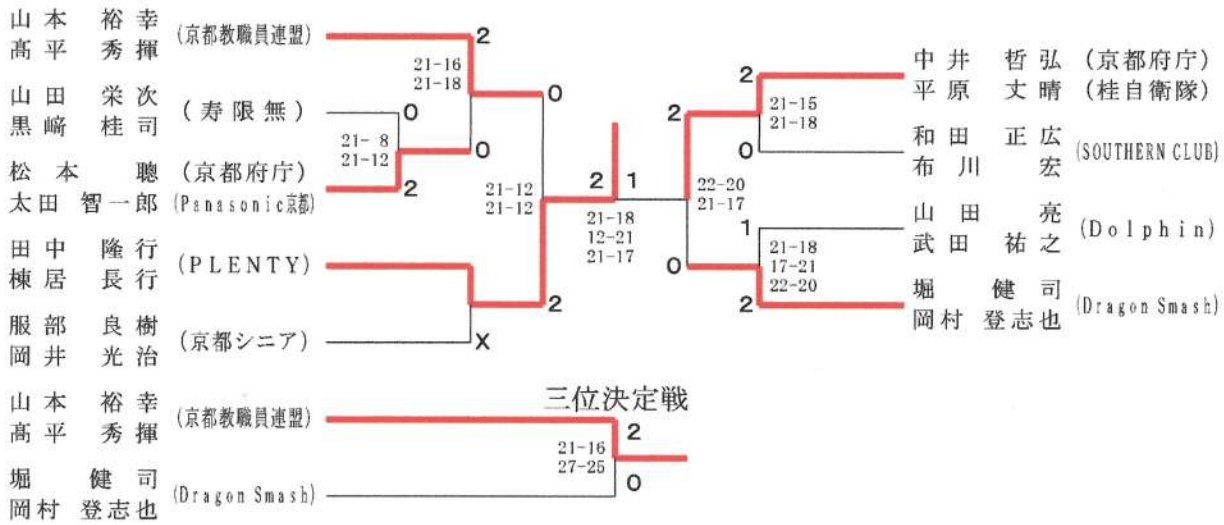

シニア６０歳以上男子複

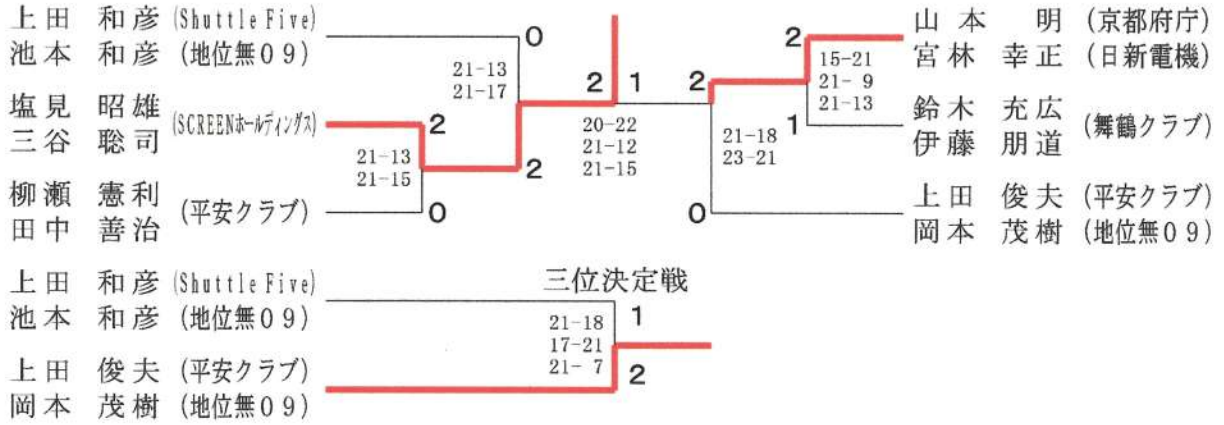

シニア６５歳以上男子複

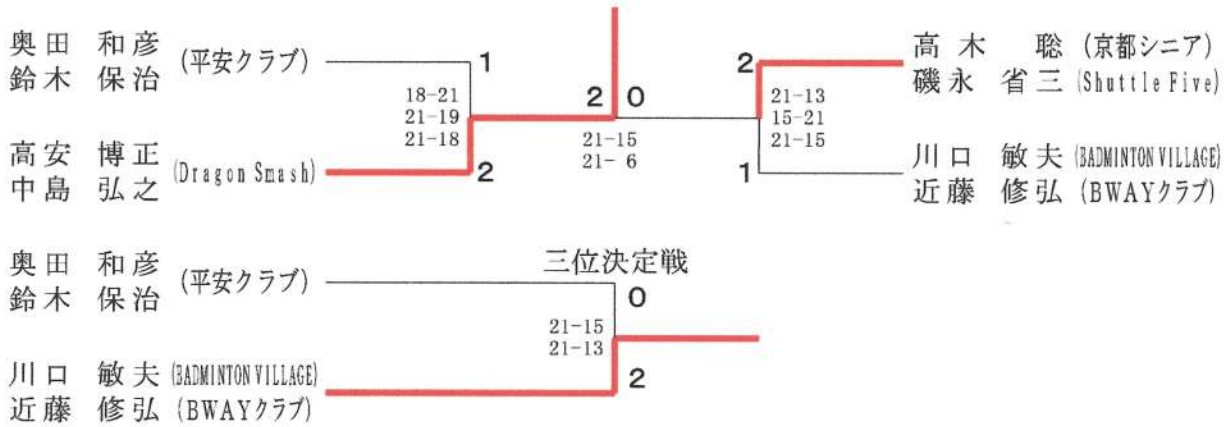

シニア７０歳以上男子複	野田 加藤	勝部 大南	田淵 羽柴	勝 敗	順位
野田 修平（京都シニア） 加藤 一生（ 朱 雀 ）		× x-	△ x-x	M 0-2 G 0-2 P 0-42	2
勝部 泰典（Dolphin） 大南 実（ 朱 雀 ）	○ -x		○ -x	M 2-0 G 4-0 P 84-0	1
田淵 義和（地位無０９） 羽柴 保（舞鶴クラブ）	△ x-x	× x-		M 0-1 G 0-2 P 0-42	2

シニア７５歳以上男子複	吉田 木村	近藤 松尾	浅井 田中	勝 敗	順位
吉田 憲一（京都シニア） 木村 健治（Shuttle Five）		○ 21- 4 21- 6	○ 21- 3 21- 1	M 2-0 G 4-0 P 84-14	1
近藤 恵一 松尾 亨（平安クラブ）	× 4-21 6-21		○ 21-19 21-10	M 1-1 G 2-2 P 52-71	2
浅井 宏 田中 洋三（久津川ＢＣ）	× 3-21 1-21	× 19-21 10-21		M 0-2 G 0-4 P 33-84	3

シニア４５歳以上女子単	佐々木	八島	二歩	勝 敗	順位
佐々木 絵美（ Ｎ Ｊ ）		× 12-21 5-21	○ 21- 9 21- 6	M 1-1 G 2-2 P 59-57	2
八島 友子（PLENTY）	○ 21-12 21- 5		○ 21-10 21-14	M 2-0 G 4-0 P 84-41	1
二歩 りゆ（いちごハウス）	× 9-21 6-21	× 10-21 14-21		M 0-2 G 0-4 P 39-84	3

シニア５５歳以上女子単	奈佐	村井	冬木	勝 敗	順位
奈佐 恵（PLENTY）		○ 21- 6 21- 8	○ 21-15 21-13	M 2-0 G 4-0 P 84-42	1
村井 泰子（ラメール）	× 6-21 8-21		× 6-21 15-21	M 0-2 G 0-4 P 35-84	3
冬木 みさ子（ シ オ ン ）	× 15-21 13-21	○ 21- 6 21-15		M 1-1 G 2-2 P 70-63	2

シニア６０歳以上女子単

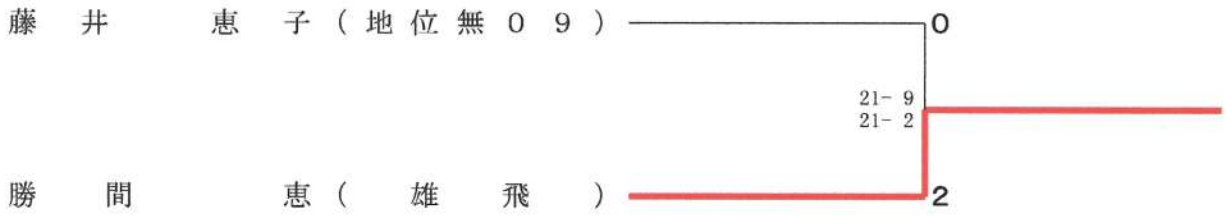

シニア６５歳以上女子単

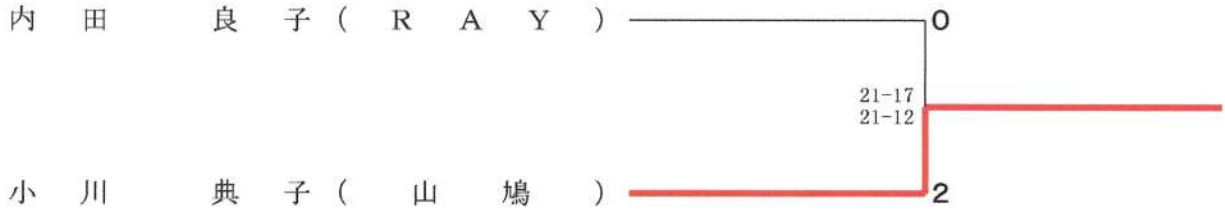

シニア３０歳以上女子複

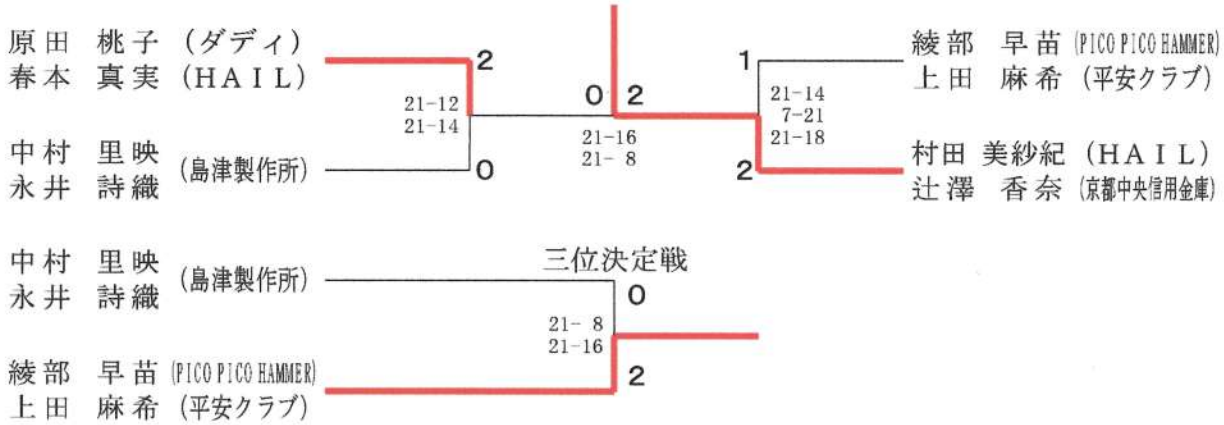

シニア３５歳以上女子複

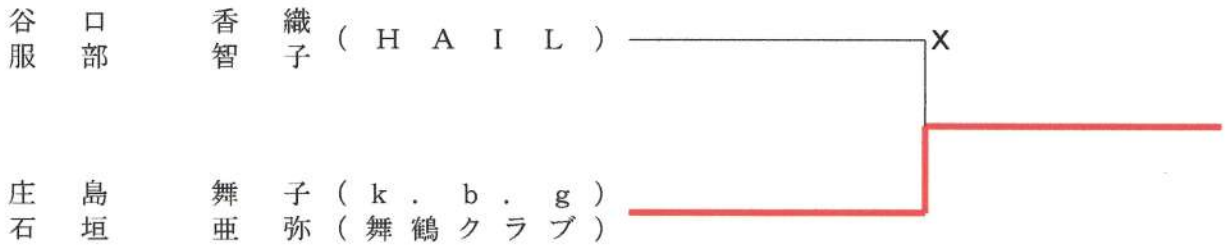

シニア４０歳以上女子複

シニア４５歳以上女子複	小原 林	八島 佐々木	内田 横山	勝敗	順位
小原 佐和子 林 理恵 (宇治クィーンズ)		× 16-21 14-21	○ -X	M 1-1 G 2-2 P 72-42	2
八島 友子 (PLENTY) 佐々木 絵美 (N J)	○ 21-16 21-14		○ -X	M 2-0 G 4-0 P 84-30	1
内田 郁子 横山 恵梨 (ミルキーズ)	× X-	× X-		M 0-2 G 0-4 P 0-84	3

シニア５０歳以上女子複

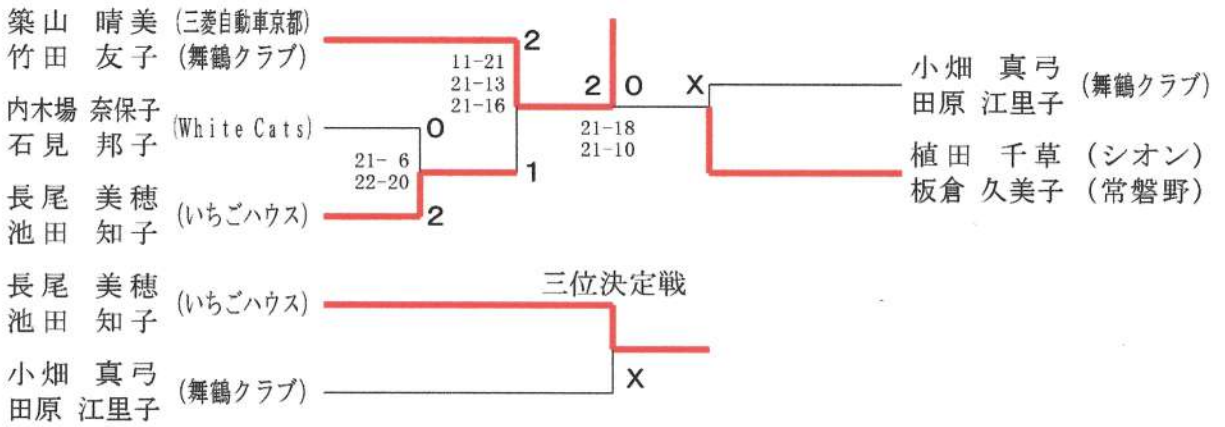

シニア５５歳以上女子複

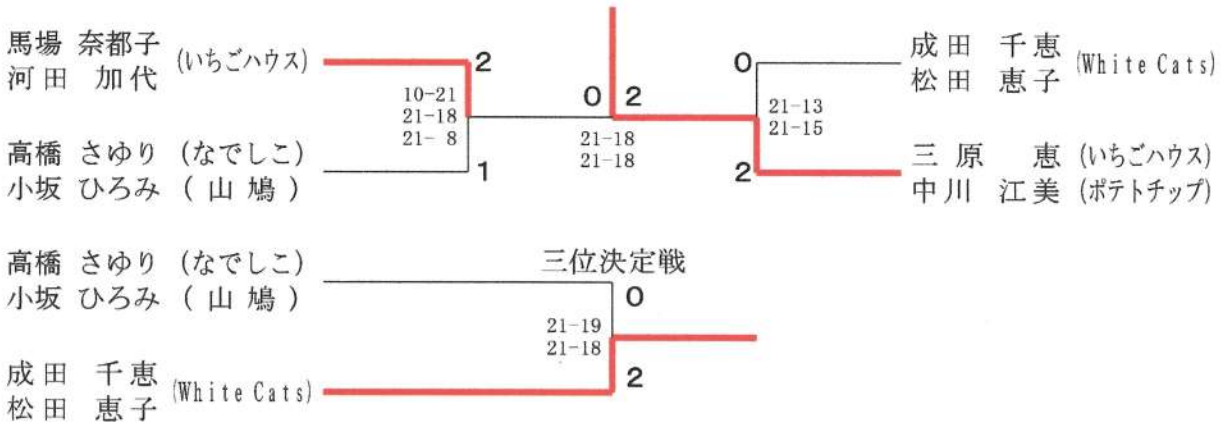

シニア６０歳以上女子複

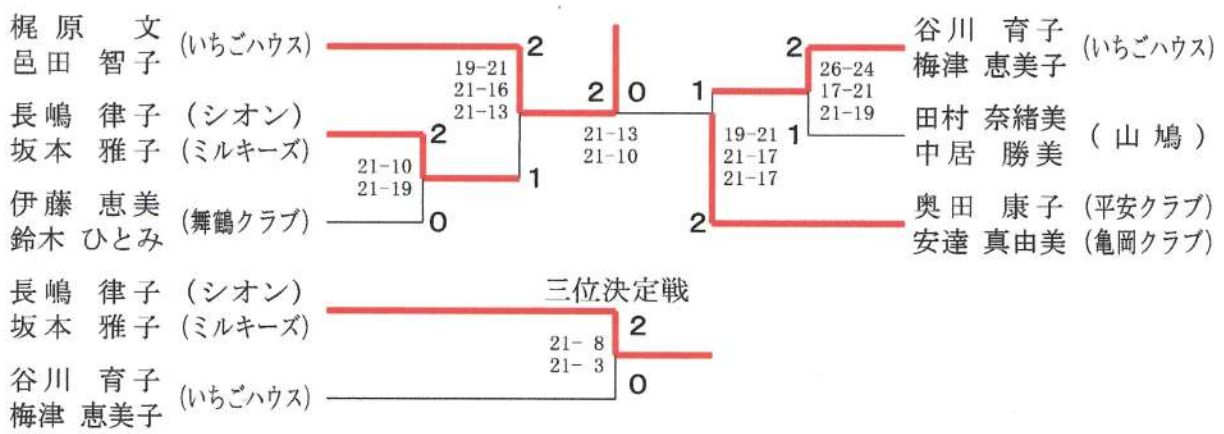

三位決定戦

シニア６５歳以上女子複

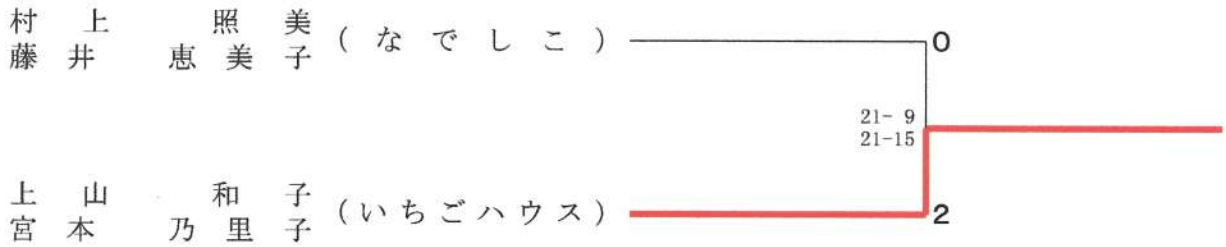

シニア３０歳以上混合複

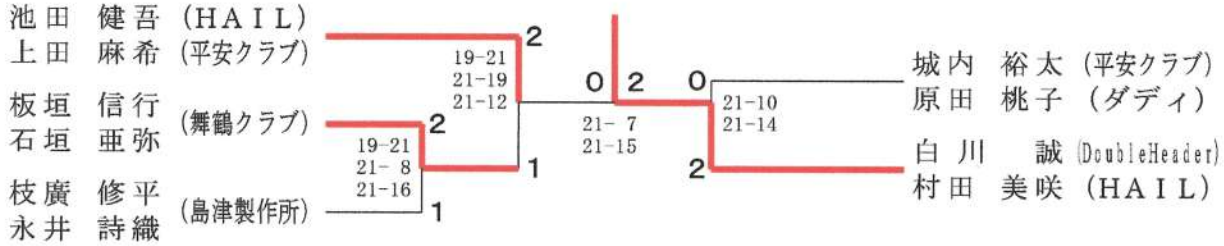

三位決定戦

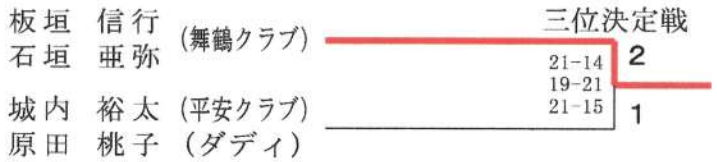

シニア３５歳以上混合複

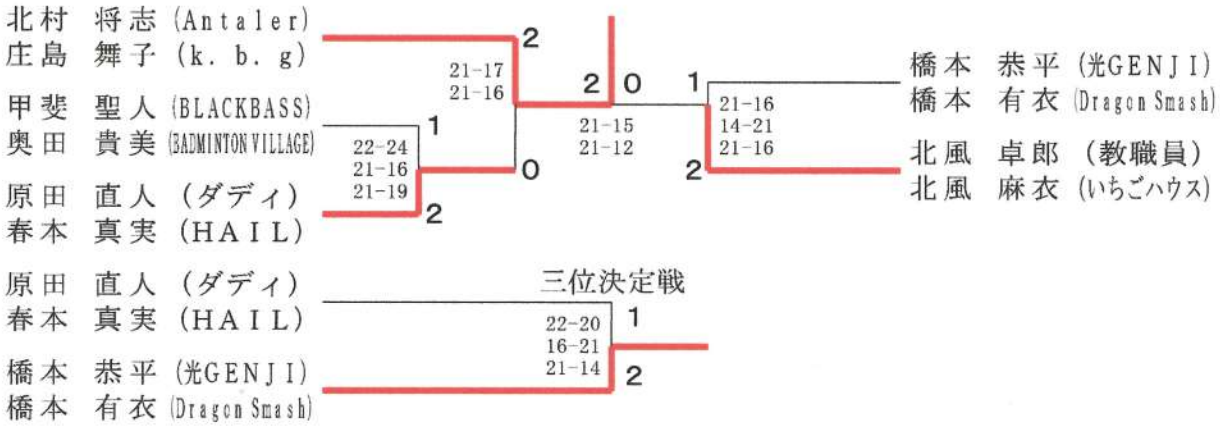

シニア４０歳以上混合複	堤 秋本	塩飽 谷口	上西 上西	勝 敗	順位
堤 一仁 (Vriller) 秋本 夏紀 (舞鶴クラブ)		○ 21-11 21-13	× 16-21 17-21	M 1-1 G 2-2 P 75-66	2
塩飽 諭 (寿限無) 谷口 香織 (HAIL)	× 11-21 13-21		× 14-21 13-21	M 0-2 G 0-4 P 51-84	3
上西 俊之 上西 亜由美 (舞鶴クラブ)	○ 21-16 21-17	○ 21-14 21-13		M 2-0 G 4-0 P 84-60	1

シニア４５歳以上混合複

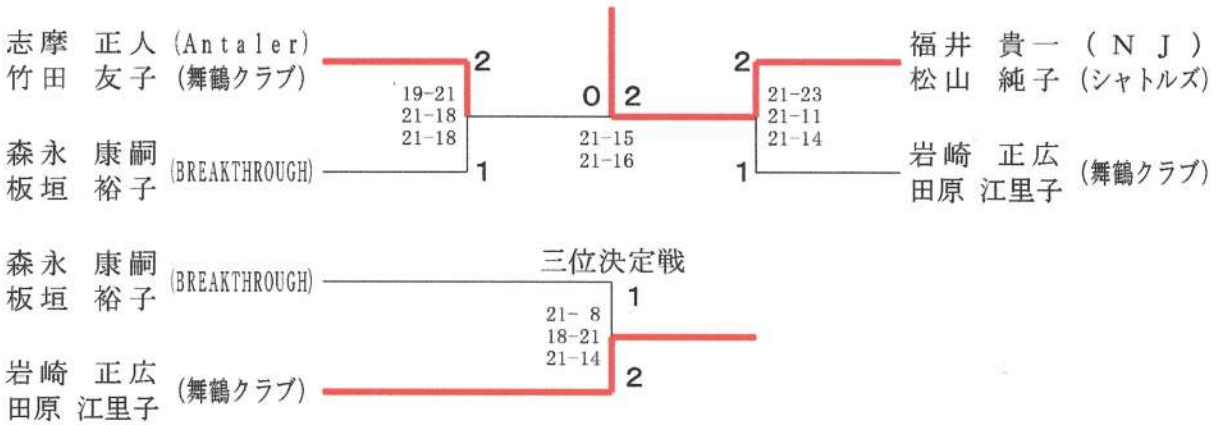

シニア５０歳以上混合複

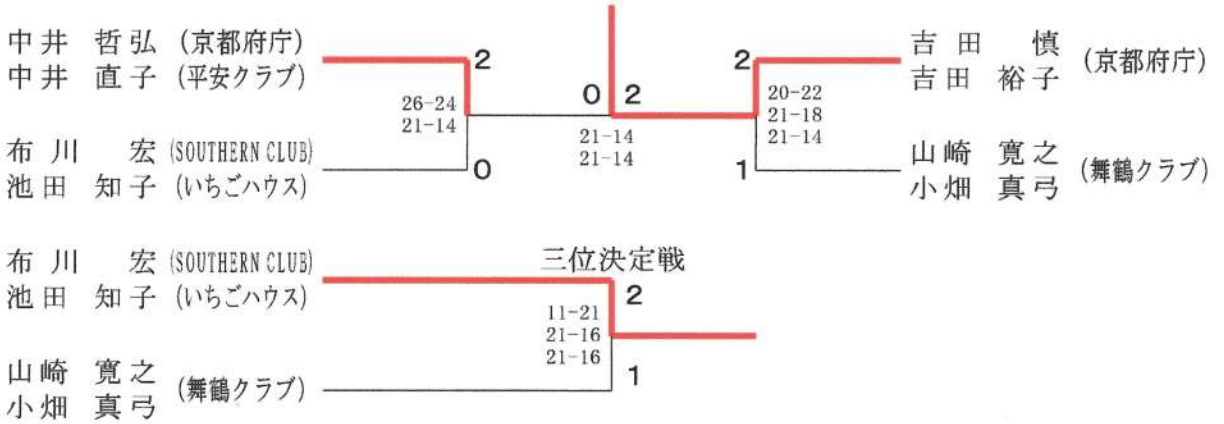

シニア６０歳以上混合複

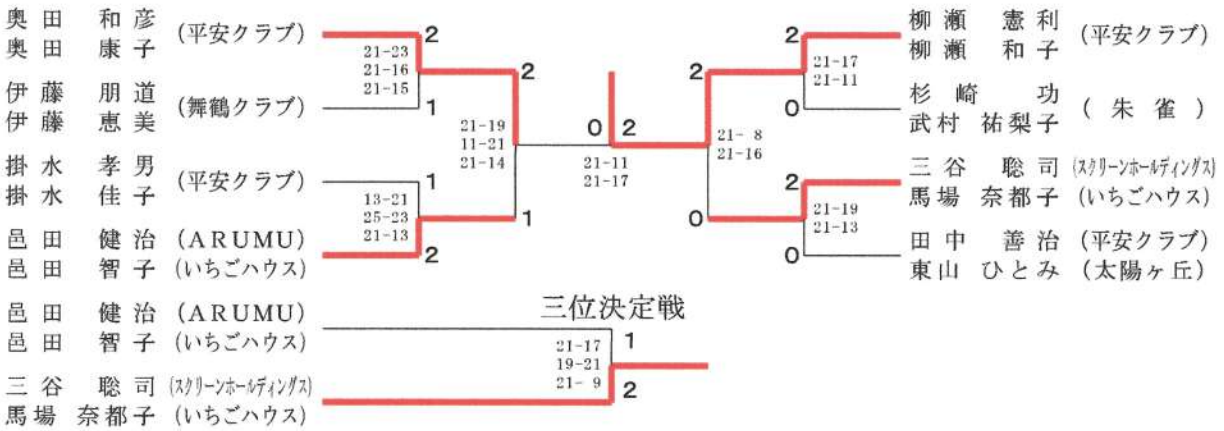

シニア６５歳以上混合複	村上 村上	中島 中山	磯永 磯永	勝敗	順位
村上 都志郎 (京都シニア) 村上 照美 (なでしこ)		× 11-21 10-21	× 12-21 9-21	M 0-2 G 0-4 P 42-84	3
中島 弘之 (Dragon Smash) 中山 千鶴 (平安クラブ)	○ 21-11 21-10		○ 21- 6 21-14	M 2-0 G 4-0 P 84-41	1
磯永 省三 磯永 美佐子 (Shuttle Five)	○ 21-12 21- 9	× 6-21 14-21		M 1-1 G 2-2 P 62-63	2

シニア７０歳以上混合複

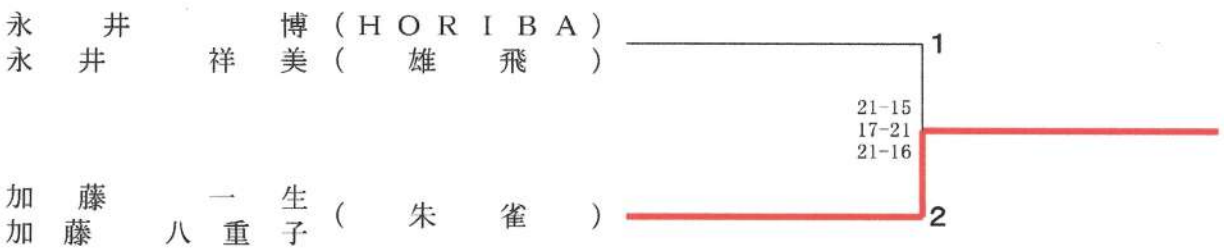

＜不成立種目＞

- ３５歳以上女子単

  中村　里映　　（島津製作所）

- ７０歳以上女子単

  南村　益代　　（シオン）

- ７０歳以上女子複

  南村　益代　　（シオン）

  東田　ヨウコ　（シオン）

- ５５歳以上混合複

  田中　直樹　　（Antaler）

  西田　佳代子　（いちごハウス）

- ７５歳以上混合複

  吉田　憲一　　（京都シニア）

  藤田　二三　　（京都シニア）