# 2026年度国民スポーツ大会バドミントン競技会京都府予選

向日市民体育館　2026/4/26
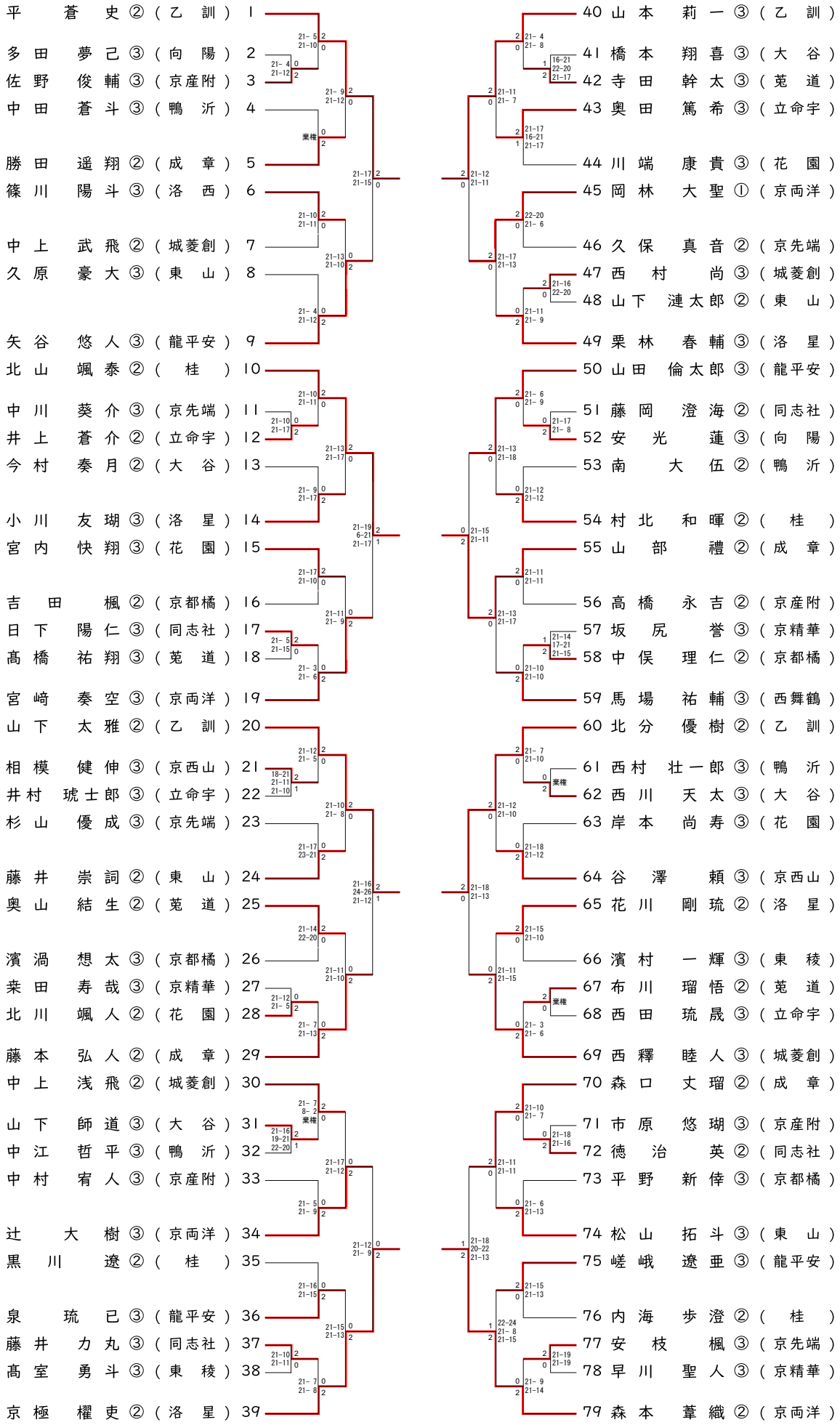
少年の部(一次予選)　男子シングルス